“图样代号”

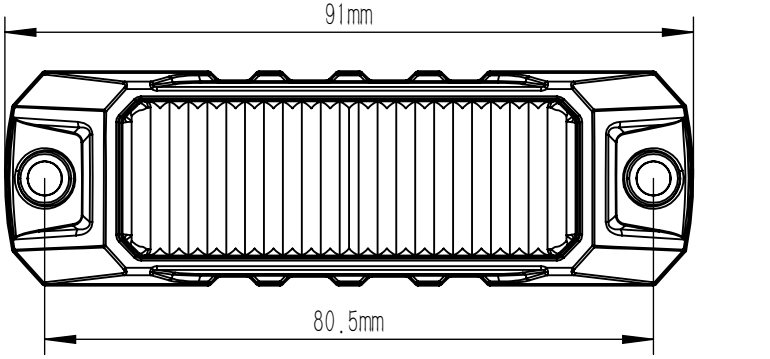

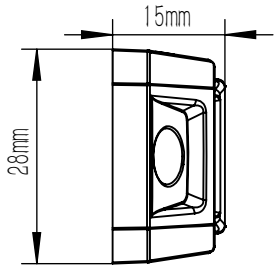

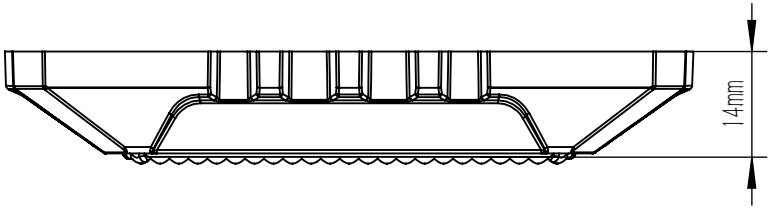

零件代号

借(通)用件登记

旧底图总号

底 图 总 号

签 字

日 期

标记	处数	分区	更改文件号	签名	年 月 日
设计			标准化		
校核			工艺		
主管设计			审核		
			批准		

LH1-3

阶 段 标 记	质量	比例	“图样名称”
	0.022	1:1	
			“图样代号”
共1 张 第1 张	版本		替代